Лабораторная работа № 6
“Исследование тиристора”

1.Цель работы

Лабораторная работа №6 выполняется для закрепления теоретических знаний студентов по теме “Тиристоры ” и содержит:

- снятие вольт-амперной характеристики тиристора в прямом включении.
- снятие вольт-амперной характеристики тиристора в обратном включении

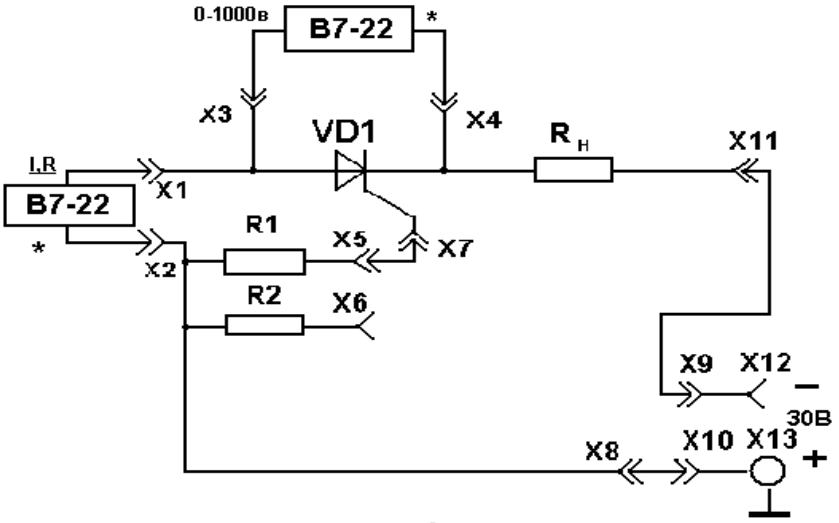

рис. 1

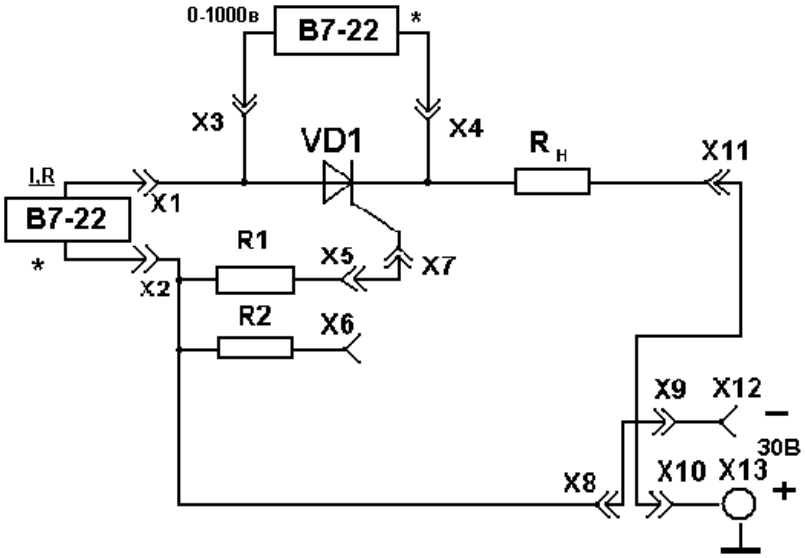

рис. 2

Таблица 1

$U_{тир}$	0	3	6	9	12	15	18	21	24	27	30	$U_{вкл}$ / $I_{вкл}$
$I_{упр1}$												
$U_{упр1}$												
$I_{упр2}$												
$U_{упр2}$												

$U_{обр}$, В	0	3	6	9	12	15	18	21	24	27	30
I, мА											

Лабораторная работа №7
“Исследование фоторезистора”

1.Цель работы

Лабораторная работа №7 выполняется для закрепления теоретических знаний студентов по теме “Фото и светоэлементы” и содержит:

- исследование вольтамперной характеристики фоторезистора
- исследование световой характеристики фоторезистора

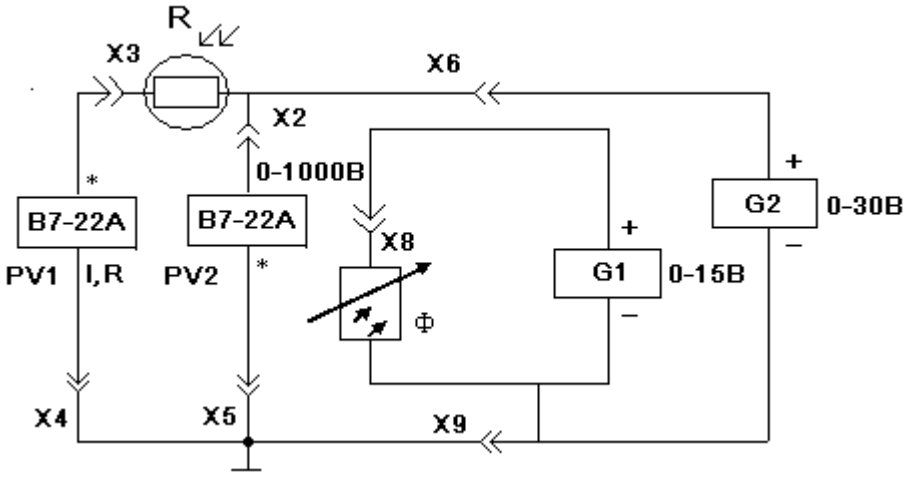

Таблица 1

$V_в$		0	2	4	6	8	10	12	14	16	18	20
$I_{мкА}$	$Ф_1$											
	$Ф_2$											
	$Ф_3$											

Таблица 2

$Ф_{лк}$		0	10	20	40	60	80	100	120
$I_{мкА}$	Vp 20В								
	Vp 10В								

Лабораторная работа №8

“ Исследование диодной оптоэлектронной пары “

1.Цель работы

Лабораторная работа №8 выполняется для закрепления теоретических знаний студентов по теме “Оптроны”, получения навыков исследовательской работы и содержит:

- снятие входной характеристики оптрона
- снятие выходной характеристики оптрона
- снятие передаточной характеристики оптрона

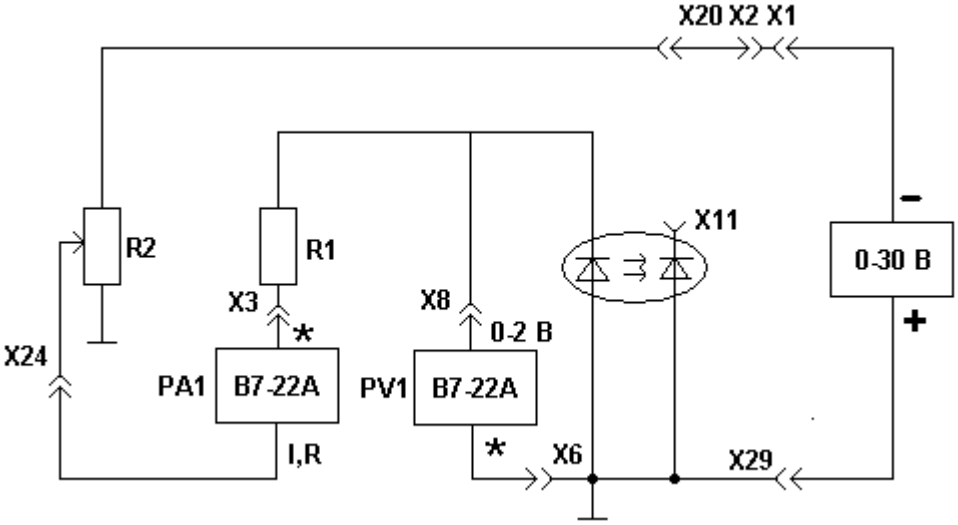

Рис.1

Таблица 1

Iвх, мА	0	0	1	2	4	6	8	10	12	14	16
Uвх, В											

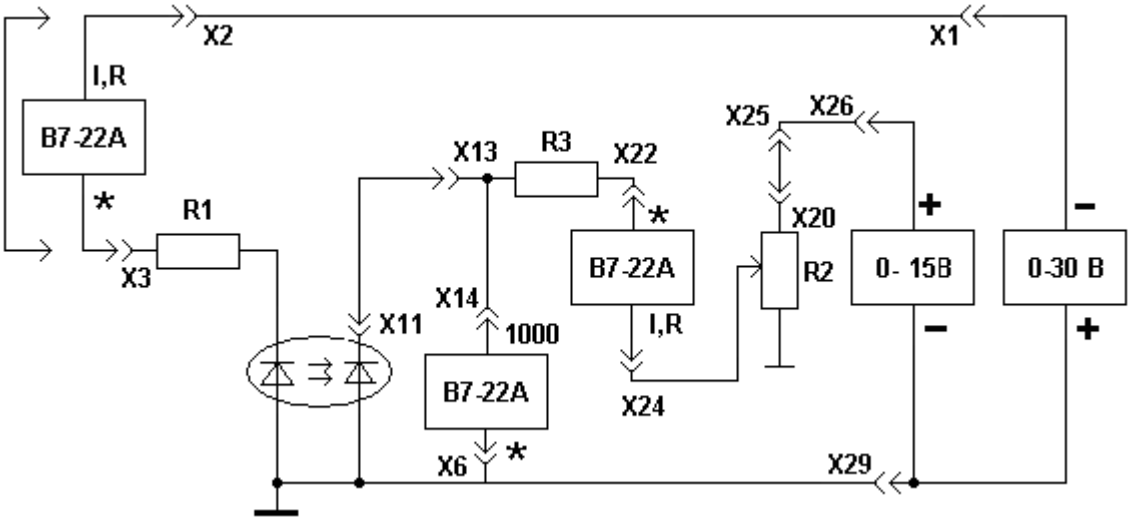

Рис.2

Таблица 2

Uвых, В	0	-2	-4	-6	-8	-10	-12	-14
$I_{вых1}$, мкА $I_{вх}$ = 0 mA								
$I_{вых2}$, мкА $I_{вх}$ = 5 mA								
$I_{вых3}$, мкА $I_{вх}$ =10 mA								

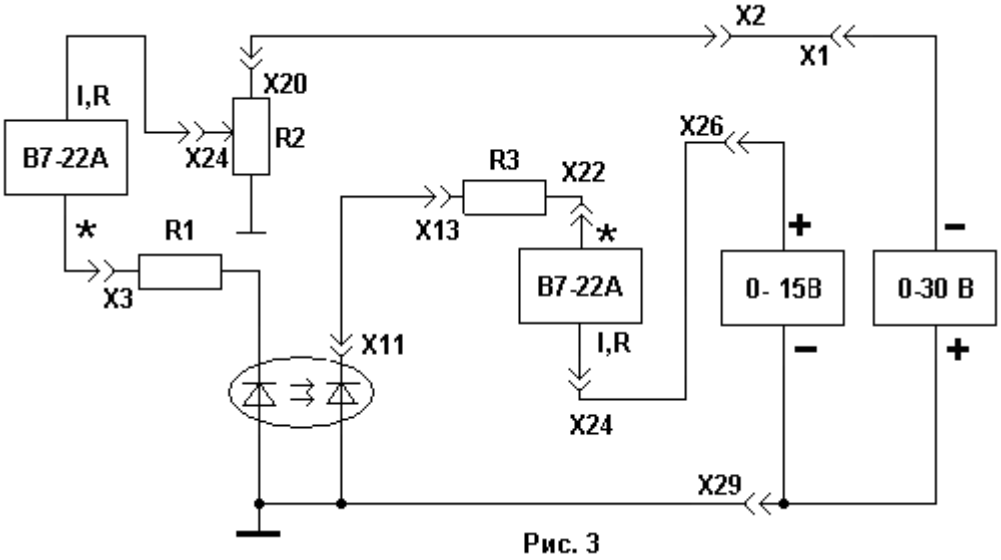

Рис. 3

Таблица 3

Iвх, мА	0	2	4	6	8	10	12	14	16
Iвых, мкА									

Таблица 4

Iвх, мА	0	1	2	4	6	8	10	12	14	16
Uвых, В	0									